# *Ktech* INDUSTRIAL PRODUCTS INC.

## AL201 Overfill Protection Device Weatherproof Alarm
## Part No.: AL201-2-TT Weatherproof Alarm

The Model AL201-2-TT is a weatherproof alarm panel that accepts two switch contact inputs and provides an audible alarm signal when the external contacts are closed. The white pilot light indicates the 120 VAC power. The test push-button is a momentary button that turns on the two red lights and the horn. The red pilot lights provide the visual alarm indication for each alarm contact. The mute push-button is a momentary button that mutes the horn for the two alarm inputs. In addition there is a timer circuit that silences the horn automatically in 60 seconds. In the event of a power failure the alarm will come back on with the power for 60 seconds. The red light remains on until the alarm condition is corrected. The alarm circuit resets automatically. It must be mounted in a non-hazardous location. Use Ktech float switches for the alarm input contacts.

### Electrical Specifications

- 120VAC, 60 Hz, 300 mA
- Switch inputs at terminals **3&4, 5&6**
- Wire Gauge Range is 20-10AWG
- Horn -- 95 dB @ 10 feet.

**LISTED OVERFILL PROTECTION DEVICES 4YC9**

**CAN/ULC-S661-10**

**Certified to CSA C22.2 No.205 and Conforms to UL2017**

**CAUTION: REFER TO INSTRUCTIONS BEFORE OPERATING ALARMS**

Intertek 9700099

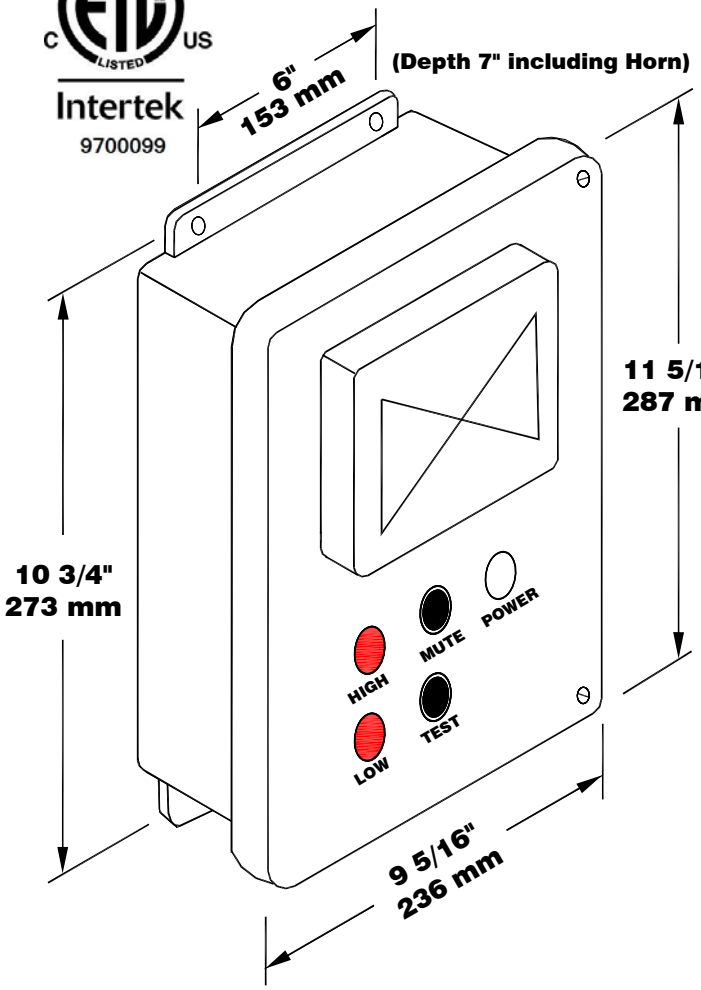


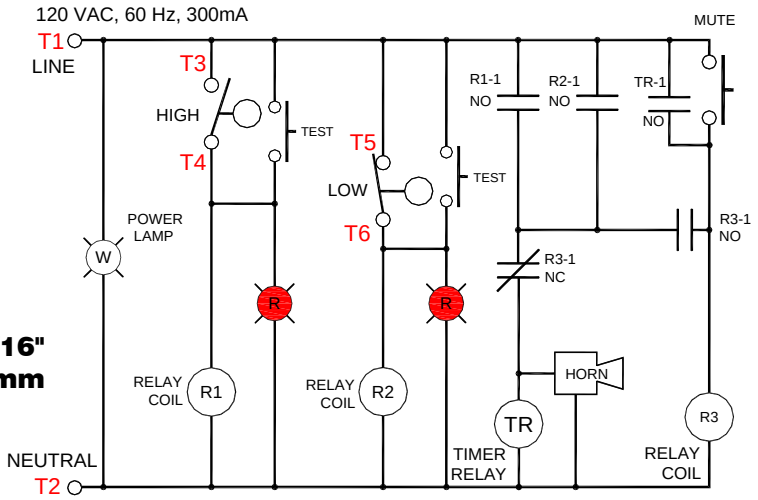


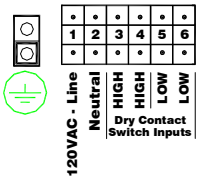


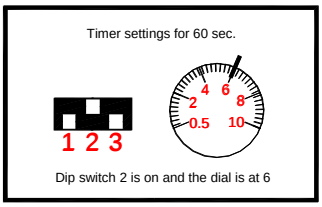


Ktech Industrial Products, 20 Regan Road, Unit 11, Brampton, Ontario. L7A 1C3 Phone (905) 840-7106, Fax (905) 840-6172

# *Ktech* INDUSTRIAL PRODUCTS INC.

## Alarme imperméable pour dispositif anti-débordement AL201
## Alarme imperméable Modèle AL201-2-TT

Le modèle AL201-2-TT est un panneau d'alarme imperméable. Il doit être installé dans un endroit sécuritaire. Le témoin lumineux blanc indique l'alimentation 120 VCA. Le bouton-poussoir TEST est un bouton à contact momentané qui allume les deux lumières rouges et actionne la sirène. Les témoins lumineux rouges fournissent une indication d'alarme visuelle pour le contact avertisseur. Le bouton-poussoir MUTE est un bouton à contact momentané qui désactive la sirène pour les deux entrées de l'alarme. De plus, il y a un circuit temporisateur qui arrête automatiquement la sirène en 60 secondes. La lumière rouge demeure allumée jusqu'à ce que la condition de l'alarme soit résolue. Utilisez un interrupteur à flotteur Ktech pour le contact d'entrée.

### Spécifications électriques

- 120 VCA, 60 Hz, 300 mA
- Entrées pour interrupteurs aux bornes **3 et 4, 5 et 6**
- 20-10AWG
- Sirène – 95 dB à 3 mètres

**Dispositifs anti-débordement enregistrés 4YC9**

**CAN/ULC-S661-10**

**Certifié en vertu de CSA C22.2 No.205 et conforme à la norme UL2017**

**MISE EN GARDE: VEUILLEZ CONSULTER LE MODE D'EMPLOI AVANT D'UTILISER L'ALARME**

Intertek
9700099

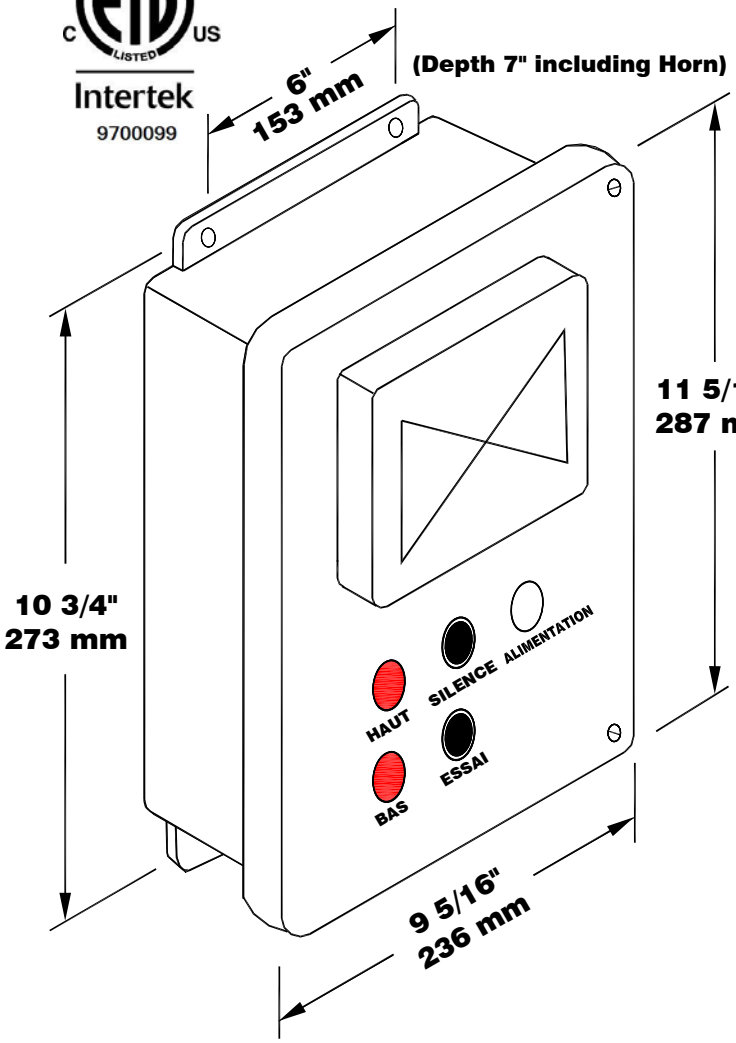


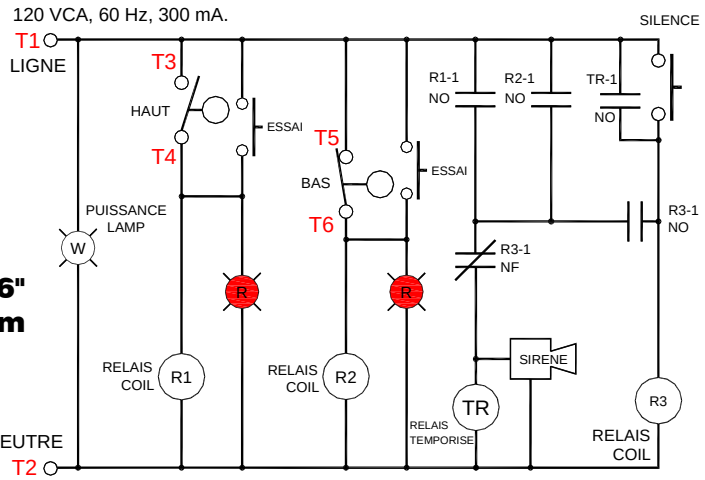


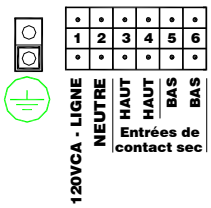


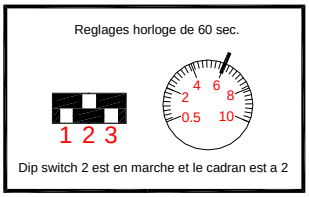


Ktech Industrial Products, 20 Regan Road, Unité 11, Brampton, Ontario. L7A 1C3 Tél.: (905) 840-7106 Fax: (905) 840-6172